BAP Sp. z o.o.
95-015 Głowno, ul. Bielawska 3
http://www.bap.com.pl e-mail: biuro@bap.com.pl
tel.: (+48 42) 652-39-66, fax: (+48 42) 298-62-67

BAP 11 Regulatory przepływu

Regulation devices

Vanne-papillon

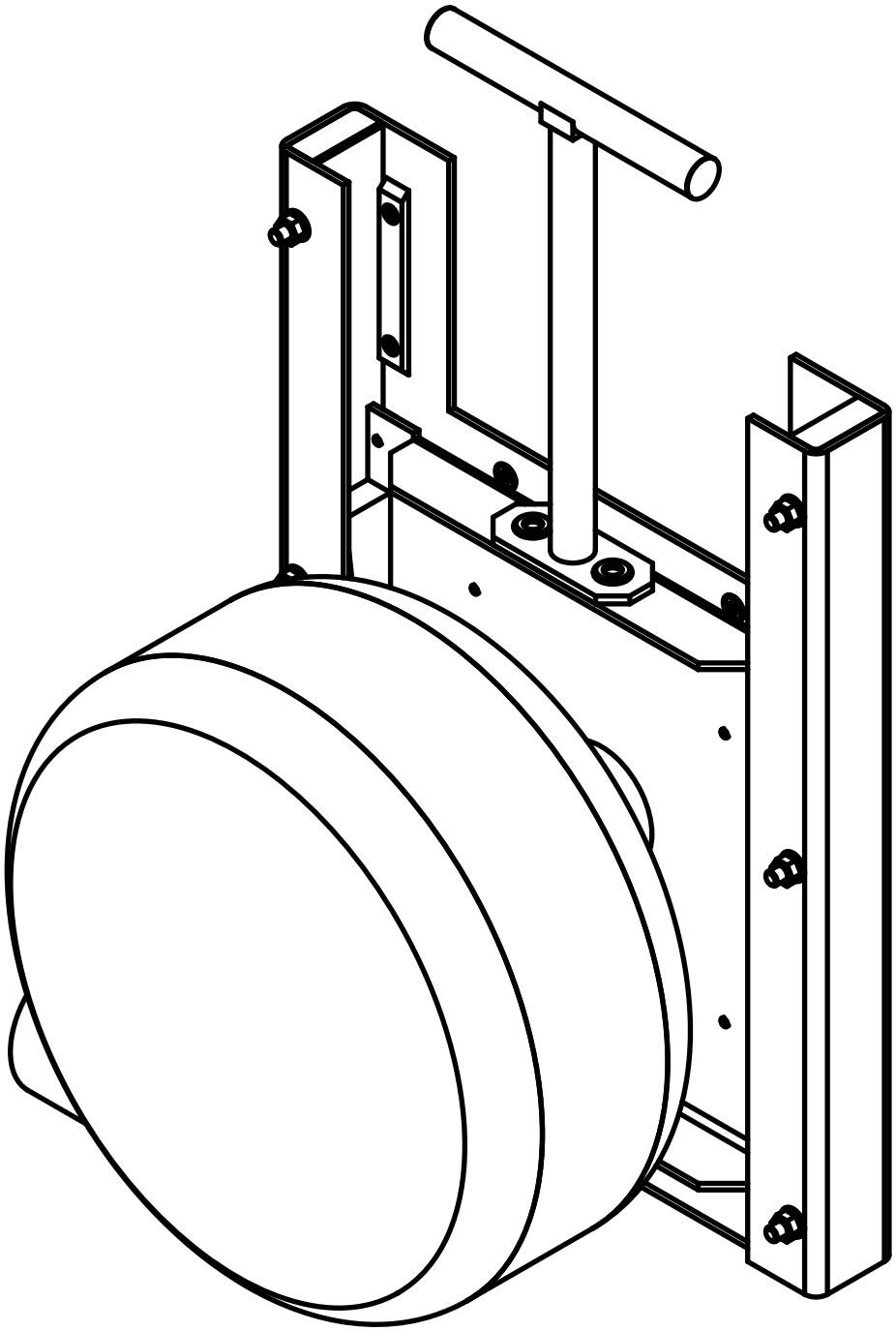

BAP Sp. z o.o.
95-015 Głowno, ul. Bielawska 3
http://www.bap.com.pl e-mail: biuro@bap.com.pl
tel.: (+48 42) 652-39-66, fax: (+48 42) 298-62-67

11 Regulator przepływu - Float throttl devise - vanne-papillon

Techniczne objaśnienia - Technical explantion - Explicationes techniques

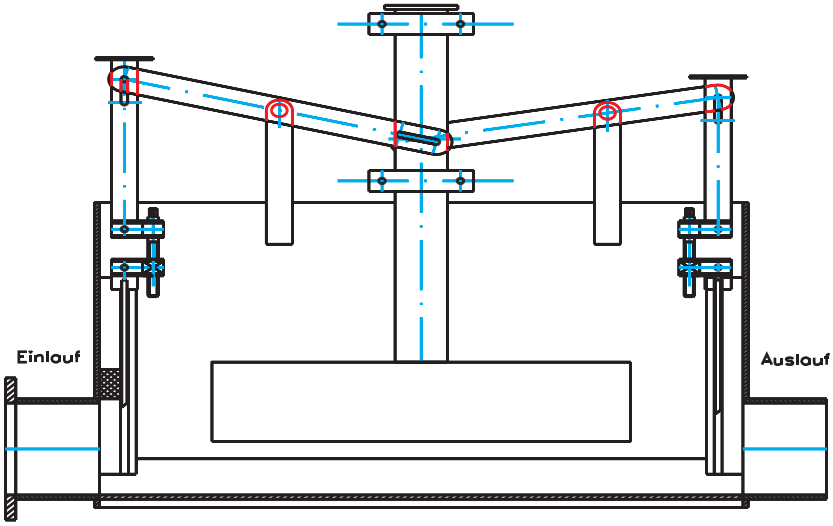

Wielkość odpływu · *Mean run-off · Debit d'évacuation* (20 40 60 80 100 120 140 160 180 200 220; 10 30 50 70 90 110 130 150 170 190 210)	Maksymalna wysokość piętrzenia (ciśnienie) *Maximum pressure* *Hauteur de pression maxi de référence*
1 NW 150	10 m WS
2 NW 200	10 m WS
3 NW 250	10 m WS
Wielkośc *Size* *Taille de la vanne-papillon* 4 NW 300	10 m WS
5 NW 350	10 m WS
6 NW 400	10 m WS

Średnica nominalna *Nominal diameter* *Section nominal*	Wielkość *Size* *Taille*	Wymiary zbiornika regulatora *Dimensions of regulating case* *Dimensions du réservoir de régulation* Długość L *Length* *Longueur*	Szerokość *Breadth* *Largeur*	OK Wysokość[1]	maksymalna OK wysokość wraz z cięgnami[2]	Regulacyjny zakres poziomu wody w zbiorniku[3] h min.	h max.	Zakres stosowania *Sewage* *Domain d'utilisation*
	1	1300 mm	850 mm	800 mm	1550 mm	150 mm	400 mm	
	2	1300 mm	850 mm	800 mm	1550 mm	200 mm	450 mm	
	3	1300 mm	850 mm	800 mm	1550 mm	200 mm	450 mm	
	4	1500 mm	900 mm	900 mm	1700 mm	250 mm	500 mm	
	5	1500 mm	900 mm	900 mm	1700 mm	250 mm	500 mm	
	6	1500 mm	900 mm	900 mm	1700 mm	350 mm	600 mm	

[1] *Heigth · Hateur de corps OK*
[2] *Heigth with rod assenbly · Tige maxi OK*
[3] *Control level in regulating case · Niveau d'eau de distribution dans le réservoir de régulation*

Przyłącze do zbiornika regulatora z kołnierzem (100 mm) lub króćcem wsuwanym (350 mm) z pierścieniem uszczelniającym
Connection with flange(100 mm) or spindle(350 mm) with rolling ring
Connection with flange(100 mm) or spindle(350 mm) with rolling ring

11 Regulator przepływu - Float throttl devise - vanne-papillon

Techniczne objaśnienia - Technical explantion - Explicationes techniques

W kanalizacji ogólnospławnej, w celu zabezpieczenia przepływu wód stosujemy komory retencyjne zapewniając wyrównanie fali przepływu oraz ograniczając przepływy maksymalne, łagodząc w ten sposób uderzenia hydraulicz-ne powodowane m.in. przepływami burzowymi i wezbraniowymi. Dla dozowania przepływu wód opadowych bardzo często zastosowanie znanych urządzeń i metod tłumienia przepływu jest niewystarczające lub niewystarczająco bezobsługowe. Z założenia BAP Regulator przepływu nie potrzebuje zasilania elektrycznego i ma uniwersalne zastosowanie.
Dokładność regulacji wynosi +/- 3,5 % założonego przepływu medium.

In mixed water canalisation, rainwater retention basins are condtructed for the protection of riversrectly metered rainwater outflow. The BAP float throttle device does not require an electrical power supply and can be used in any location. The controlling accuracy for the run-off quantity is +/- 3,5%

Dans le canalisations d'eaux mélangées, des espaces de retenue sont aménagés pour recueillir le refoulement au début des averses, assurant la protection des eaux. Pour un transfert dosé des eaux de pluie, les méthodes de régulation habituelles sont fréquemment insuffi-santes ou demandent trop d'entretien. Le principe de la vanne-papillon BAP repose sur un fonctionnement mécanique. Elle ne nécessite aucune alimentation en énergie électrique et son utilistion est universelle. La precision de controle du débit d'évacuatin est de +/- 3,5%.

Wymiary komory · *Dimension of manole · Dimensions du regard*

Drosselgröße *Size* *Taille*	a	b	c min.	d	e
1	2200 mm	2000 mm	1550 mm	1250 mm	1500 mm
2	2200 mm	2000 mm	1550 mm	1250 mm	1500 mm
3	2200 mm	2000 mm	1550 mm	1250 mm	1500 mm
4	2500 mm	2000 mm	1700 mm	1250 mm	1700 mm
5	2500 mm	2000 mm	1700 mm	1250 mm	1700 mm
6	2500 mm	2000 mm	1700 mm	1250 mm	1700 mm

BAP Sp. z o.o.
95-015 Głowno, ul. Bielawska 3
http://www.bap.com.pl e-mail: biuro@bap.com.pl
tel.: (+48 42) 652-39-66, fax: (+48 42) 298-62-67

11 Regulator przepływu - Float throttl devise - vanne-papillon

11.01

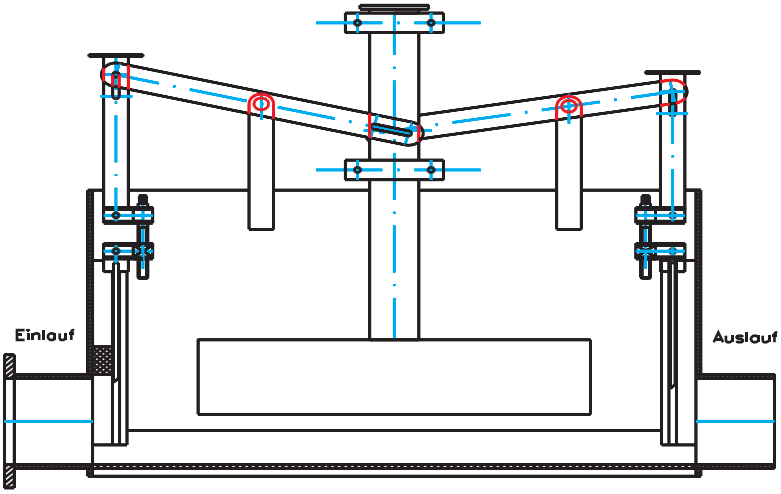

Średnica nominalna *Nominal diameter Section nominal*	Wielkość *Size Taille*	Wymiary zbiornika regulatora *Dimensions of regulating case Dimensions du réservoir de régulation* Długość L *Length Longueur*	Szerokość B *Breadth Largeur*	OK Wysokość[1]	maksymalna OK wysokość wraz z cięgnami[2]	Regulacyjny zakres poziomu wody w zbiorniku[3] h min.	h max.	Zakres stosowania *Sewage Domain d'utilisation*
	1	1300 mm	850 mm	800 mm	1550 mm	150 mm	400 mm	
	2	1300 mm	850 mm	800 mm	1550 mm	200 mm	450 mm	
	3	1300 mm	850 mm	800 mm	1550 mm	200 mm	450 mm	
	4	1500 mm	900 mm	900 mm	1700 mm	250 mm	500 mm	
	5	1500 mm	900 mm	900 mm	1700 mm	250 mm	500 mm	
	6	1500 mm	900 mm	900 mm	1700 mm	350 mm	600 mm	

[1] *Heigth · Hateur de corps OK*
[2] *Heigth with rod assenbly · Tige maxi OK*
[3] *Control level in regulating case · Niveau d'eau de distribution dans le réservoir de régulation*

Przyłącze do zbiornika regulatora z kołnierzem (100 mm) lub króćcem wsuwanym (350 mm) z pierścieniem uszczelniającym
Connection with flange(100 mm) or spindle(350 mm) with rolling ring
Connection with flange(100 mm) or spindle(350 mm) with rolling ring

Materiał *Material Matériau*

Rama *Frame Cadre*	1.4301	1.4571	AlMg 3	
Płyta *Plate Plaque*	1.4301	1.4571	AlMg 3	
Wały *Shaft Arbres*	1.4104	auf Anfrage: 1.4301, 1.4571	on request/sur demande: s.s. 304, s.s. 306	
Uszczelka *Seal Composé*	EPDM/APTK			
Listwy ślizgowe *Sliders Rails glissière*	PA			
Rolki prowadzące *Guide rollers Galet de guidage*	Polyoxymethylen POM *Polyoxymenthelene Polyoxméthyléne*			
Uwagi *Comment Remarques*	inna kombinacja materiałów możliwa na zapytanie *combination are available on request combinaison de matériau livrable sur demande*			

BAP Sp. z o.o.
95-015 Głowno, ul. Bielawska 3
http://www.bap.com.pl e-mail: biuro@bap.com.pl
tel.: (+48 42) 652-39-66, fax: (+48 42) 298-62-67

11 Regulator przepływu - Float throttl devise - vanne-papillon

Dane do zamawiania/Wycięcia - Ordering Information / Openings - Donnés de commande / Évidementes

DN 50 - 65

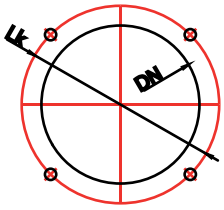

DN 80 - 200

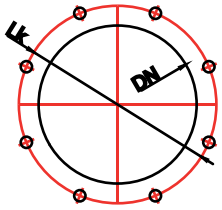

DN 250 - 300

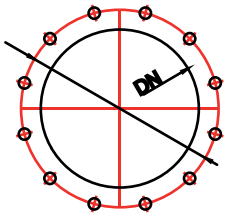

DN 350 - 400

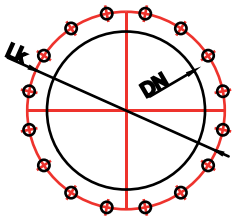

DN 450 - 600

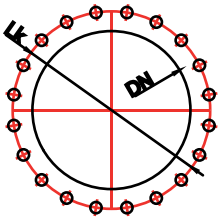

DN 700 - 800

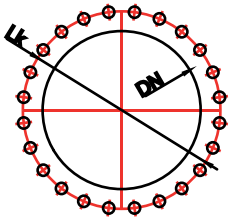

DN 900 - 1000

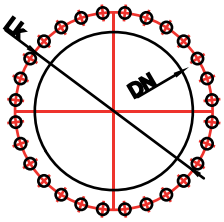

DN 1200

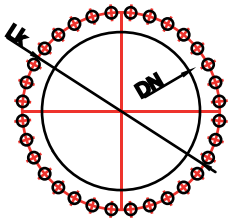

Przyłącze kołnierzowe wg EN 1092-2, owiert wg PN 10
Flange connection according to EN 1092-2, drilled PN 10
Raccord à bride selon norme EN 1092-2, percé selon PN 10

Wymiary komory · *Dimension of manole · Dimensions du regard*

Wielkość *Size* *Taille*	a	b	c min.	d	e
1	2200 mm	2000 mm	1550 mm	1250 mm	1500 mm
2	2200 mm	2000 mm	1550 mm	1250 mm	1500 mm
3	2200 mm	2000 mm	1550 mm	1250 mm	1500 mm
4	2500 mm	2000 mm	1700 mm	1250 mm	1700 mm
5	2500 mm	2000 mm	1700 mm	1250 mm	1700 mm
6	2500 mm	2000 mm	1700 mm	1250 mm	1700 mm

Dane do zamawiania · *Ordering information · Données de commande*

Regulator przepływu BAP 11.	Wielkość	= ..... mm	Odpływ - pora sucha Qab = ...
Float throttle device BAP 11.	*Nominal Diameter*	= ..... *mm*	*Dry weather flow Qab = ...*
Vanne-papillon BAP 11.	*Taille*	= ..... *mm*	*Ecoulement par temps sec Qab = ...*
Odpływ mierzony	max. poziom wody przed Regulatorem	= ..... m	Materiał .....
Measurement flow	*max. butterly vaice holdback height*	= ..... *metres*	*Material* .....
Ecoulement de dimensionnement	*hauteur de retenue maxi en amont*	= ..... *mètres*	*Matériau* .....

11 Regulator przepływu - Float throttl devise - vanne-papillon

11.02

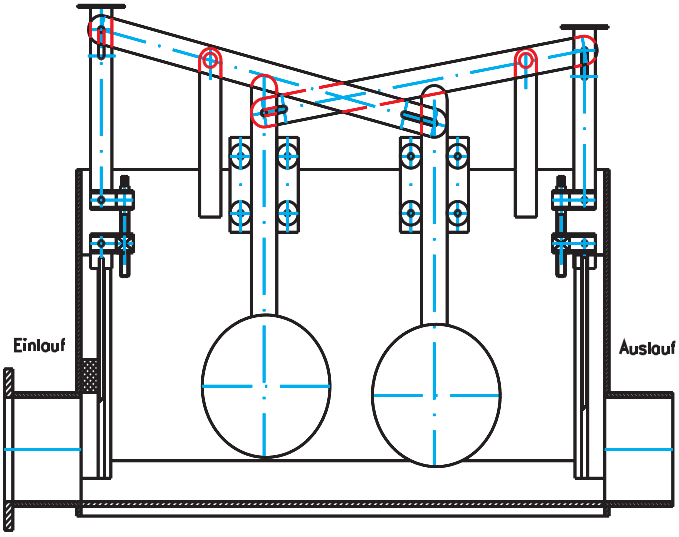

Średnica nominalna *Nominal diameter* *Section nominal*	Wielkość *Size* *Taille*	Wymiary zbiornika regulatora *Dimensions of regulating case* *Dimensions du réservoir de régulation*				Regulacyjny zakres poziomu wody w zbiorniku³		Zakres stosowania *Sewage* *Domain d'utilisation*
		Długość L *Length* *Longueur*	Szerokość B *Breadth* *Largeur*	OK Wysokość¹	maksymalna OK wysokość wraz z cięgnami²	h min.	h max.	
	1	1300 mm	850 mm	800 mm	1550 mm	150 mm	400 mm	
	2	1300 mm	850 mm	800 mm	1550 mm	200 mm	450 mm	
	3	1300 mm	850 mm	800 mm	1550 mm	200 mm	450 mm	
	4	1500 mm	900 mm	900 mm	1700 mm	250 mm	500 mm	
	5	1500 mm	900 mm	900 mm	1700 mm	250 mm	500 mm	
	6	1500 mm	900 mm	900 mm	1700 mm	350 mm	600 mm	

¹ *Heigth · Hateur de corps OK*
² *Heigth with rod assenbly · Tige maxi OK*
³ *Control level in regulating case · Niveau d'eau de distribution dans le réservoir de régulation*

Przyłącze do zbiornika regulatora z kołnierzem (100 mm) lub króćcem wsuwanym (350 mm) z pierścieniem uszczelniającym
Connection with flange(100 mm) or spindle(350 mm) with rolling ring
Connection with flange(100 mm) or spindle(350 mm) with rolling ring

Materiał *Material Matériau*

Rama *Frame Cadre*	1.4301	1.4571	AlMg 3	
Płyta *Plate Plaque*	1.4301	1.4571	AlMg 3	
Wały *Shaft Arbres*	1.4104	na zapytanie: 1.4301, 1.4571	on request/sur demande: s.s. 304, s.s. 306	
Uszczelka *Seal Composé*	EPDM/APTK			
Listwy ślizgowe *Sliders* *Rails glissière*	PA			
Rolki prowadzące *Guide rollers* *Galet de guidage*	Polyoxymethylen POM *Polyoxymenthelene* *Polyoxméthyléne*			
Uwagi *Comment* *Remarques*	inna kombinacja materiałów możliwa na zapytanie *combination are available on request* *combinaison de matériau livrable sur demande*			

BAP Sp. z o.o.
95-015 Głowno, ul. Bielawska 3
http://www.bap.com.pl e-mail: biuro@bap.com.pl
tel.: (+48 42) 652-39-66, fax: (+48 42) 298-62-67

11 Regulator przepływu - Float throttl devise - vanne-papillon

Dane do zamawiania/Wycięcia - Ordering Information / Openings - Donnés de commande / Évidementes

DN 50 - 65

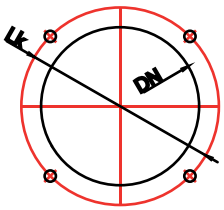

DN 80 - 200

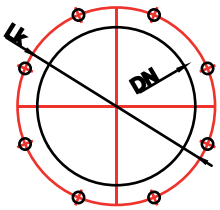

DN 250 - 300

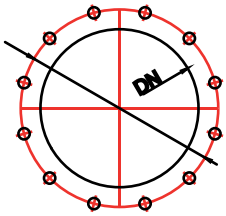

DN 350 - 400

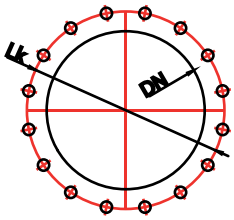

DN 450 - 600

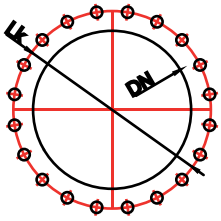

DN 700 - 800

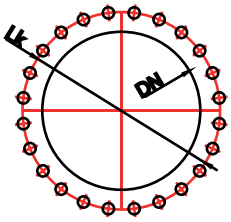

DN 900 - 1000

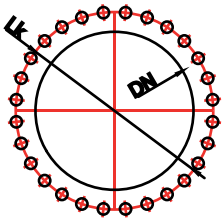

DN 1200

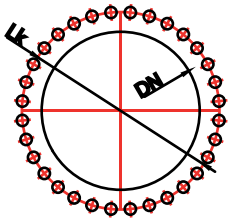

Przyłącze kołnierzowe wg EN 1092-2, owiert wg PN 10
Flange connection according to EN 1092-2, drilled PN 10
Raccord à bride selon norme EN 1092-2, percé selon PN 10

Wymiary komory · *Dimension of manole · Dimensions du regard*

Wielkość *Size* *Taille*	a	b	c min.	d	e
1	2200 mm	2000 mm	1550 mm	1250 mm	1500 mm
2	2200 mm	2000 mm	1550 mm	1250 mm	1500 mm
3	2200 mm	2000 mm	1550 mm	1250 mm	1500 mm
4	2500 mm	2000 mm	1700 mm	1250 mm	1700 mm
5	2500 mm	2000 mm	1700 mm	1250 mm	1700 mm
6	2500 mm	2000 mm	1700 mm	1250 mm	1700 mm

Dane do zamawiania · *Ordering information · Données de commande*

Regulator przepływu BAP 11.	Wielkość = ... mm	Odpływ - pora sucha Qab = ...
Float throttle device BAP 11.	*Nominal Diameter = ... mm*	*Dry weather flow Qab = ...*
Vanne-papillon BAP 11.	*Taille = ... mm*	*Ecoulement par temps sec Qab = ...*
Odpływ mierzony	max. poziom wody przed Regulatorem = ... m	Materiał .....
Measurement flow	*max. butterly vaice holdback height = ... metres*	*Material .....*
Ecoulement de dimensionnement	*hauteur de retenue maxi en amont = ... mètres*	*Matériau .....*

BAP Sp. z o.o.
95-015 Głowno, ul. Bielawska 3
http://www.bap.com.pl e-mail: biuro@bap.com.pl
tel.: (+48 42) 652-39-66, fax: (+48 42) 298-62-67

11.18 Regulator odpływu · Float controler · vanne-papillon

Techniczne objaśnienia - Technical explantion - Explicationes techniques

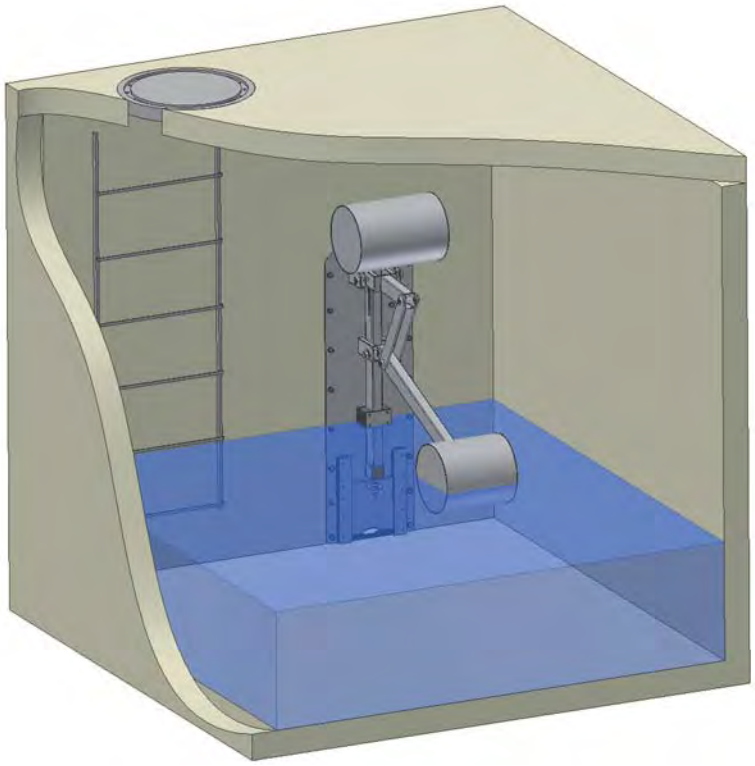

BAP Regulator odpływu jest montowanym na „mokro" i regulowanym przy pomocy pływaka urządzeniem regulacyjnym. Charakteryzuje się zwartą budową oraz wysoką dokładnością regulacji w zakresie +/- 5% założonego odpływu. Pływak Regulatora w zależności od warunków zabudowy może być położony z przodu, z lewj lub z prawej strony.
BAP Regulator odpływu posiada możliwość zmiany założonego odpływu o +/- 15÷20%.

Dodatkowo BAP Regulator odpływowy może być wyposażony w urządzenie samodzielnie rozpoznające zanieczyszczenia blokujące przepływ i usuwające je.

BAP Regulator odpływu jest wykonywany ze stali nierdzewnej w kombinacji z wysokogatunkowym tworzywem sztucznym, jak PA czy POM.

BAP flow controler are wet installed regulation valves. They distinguish through compact dimensions and a constant nominal discharge(+/- 5% from the calculated run-off).The float can be arranged depending upon space condition left, right or in front. With the standard adjustment unit it is possible to change the nominal discharge(+/- 15-20%) without reinstallation.

BAP flow controler can be equipped additionally with an automatic diversions detection.

BAP flow controler are made of stainless steel in combination with high quality polymers like PA and POM.

BAP contrôles des eaux de ruissellement sont établies par voie humide, les vannes de contrôle flotteur fonctionnaient. La taille compacte et une haute précision + / - 5% de la fuite nominale de se démarquer. Le flotteur, en fonction de l'espace laissé être placé à droite ou à l'ondulation avant. Avec la norme plus tard, le réglage de la sortie 15-20% peut être changé - par + /.

BAP contrôles des eaux de ruissellement peuvent également être équipé d'une reconnaissance automatique de transfert.

BAP contrôles écoulement sont réalisés en acier inoxydable, en combinaison avec de haute qualité en matière plastique (PA, POM).

BAP Sp. z o.o.
95-015 Głowno, ul. Bielawska 3
http://www.bap.com.pl e-mail: biuro@bap.com.pl
tel.: (+48 42) 652-39-66, fax: (+48 42) 298-62-67

11.18 Regulator odpływu · Float controler · vanne-papillon

Techniczne objaśnienia - Technical explantion - Explicationes techniques

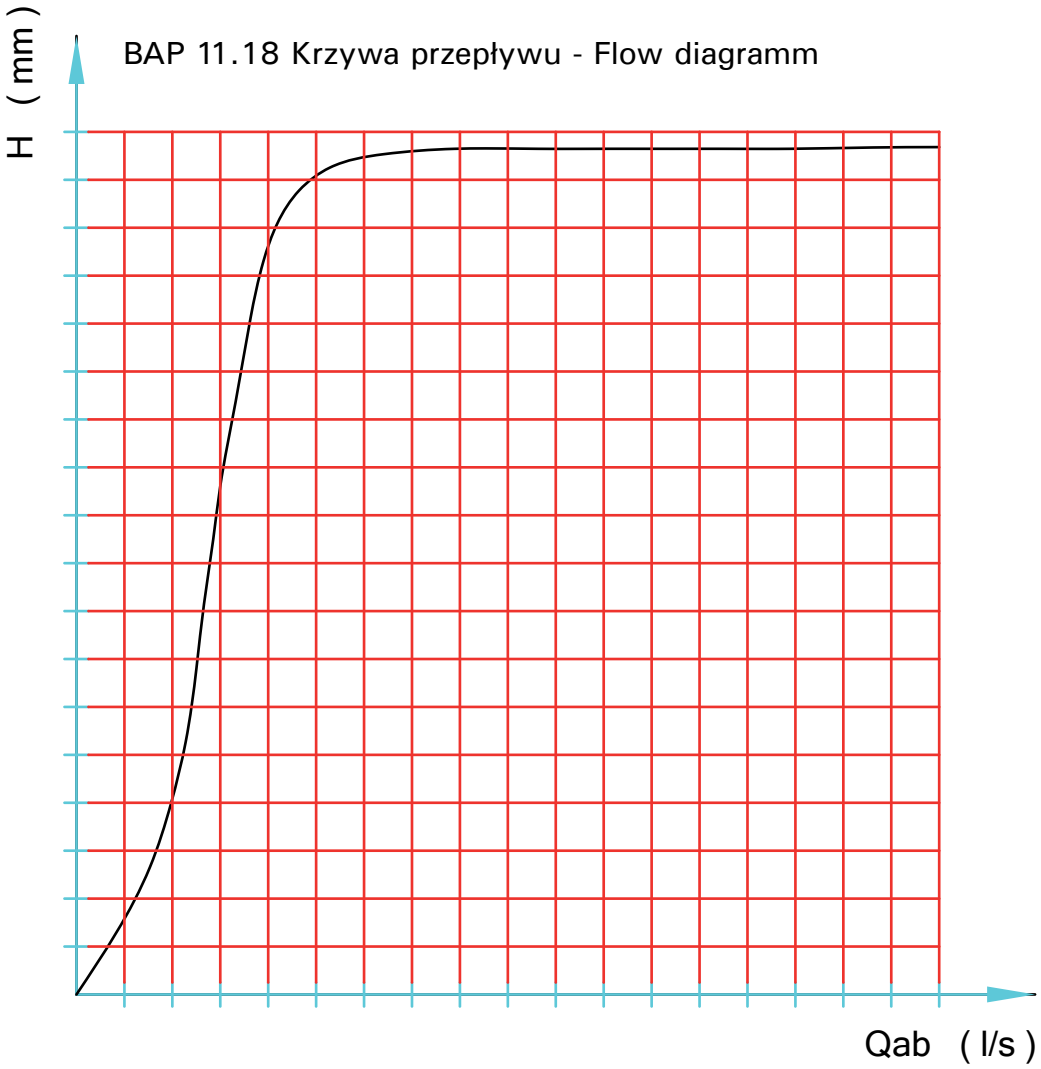

Dane do zamawiania · *Ordering information · Données de commande*

Regulator odpływu BAP 11.	Wielkość DN = ... mm		Odpływ - pora sucha Qab = ...
Float controler BAP 11.	*Nominal Diameter = ... mm*		*Dry weather flow Qab = ...*
Vanne-papillon BAP 11.	*Taille = ... mm*		*Ecoulement par temps sec Qab = ...*
Odpływ mierzony	max. poziom wody przed Regulatorem	= ..... m	Materiał .....
Measurement flow	*max. butterly vaice holdback height*	*= ..... metres*	*Material .....*
Ecoulement de dimensionnement	*hauteur de retenue maxi en amont*	*= ..... mètres*	*Matériau .....*

BAP Sp. z o.o.
95-015 Głowno, ul. Bielawska 3
http://www.bap.com.pl e-mail: biuro@bap.com.pl
tel.: (+48 42) 652-39-66, fax: (+48 42) 298-62-67

11.18 Regulator odpływu · Float controler · vanne-papillon

11.18 VS

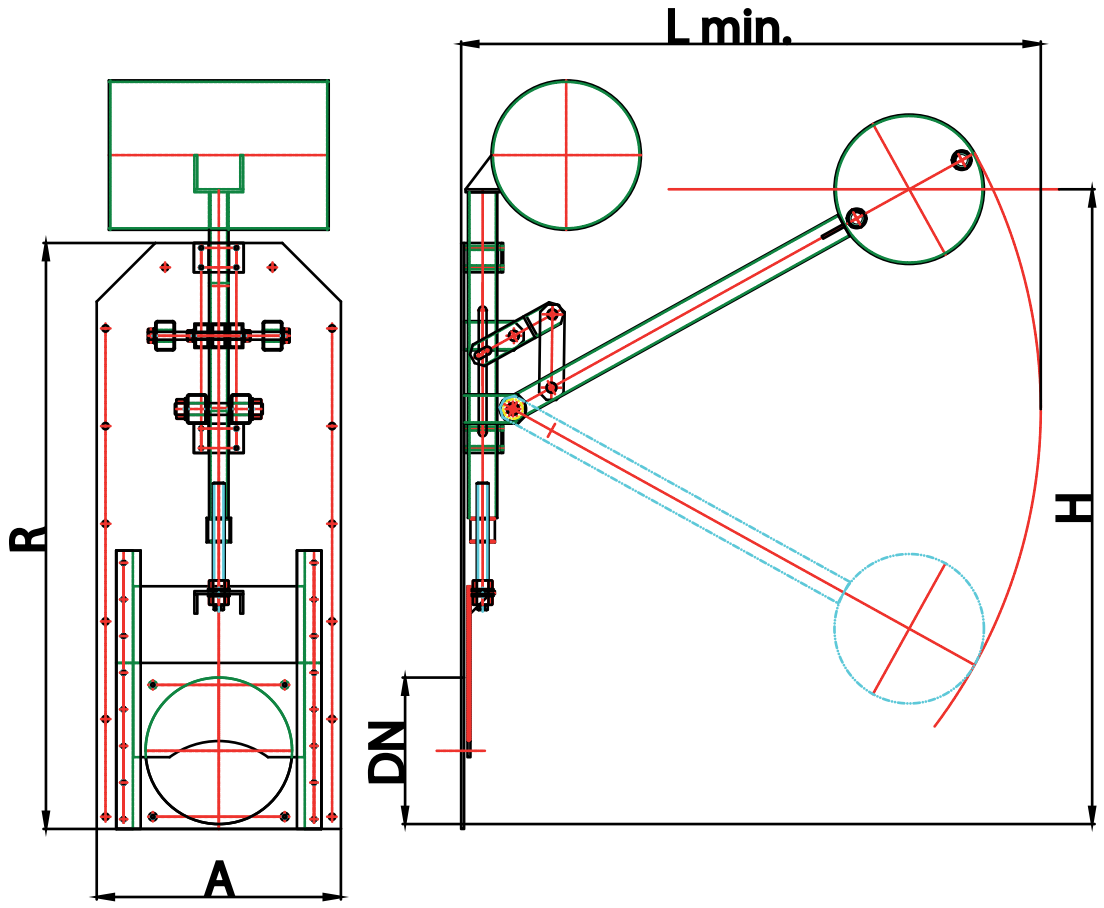

DN	100	150	200	250	300	350	400	450	500	600	700	800	900	1000	1200
A	335	335	375	425	475	525	575	625	810	910	1010	1110	1210	1310	1720
R	zmienne w zależności od wys. piętrzenia - Variable depending on the congestion level - Variable selon le niveau de congestion														
H =	zmienne w zależności od wys. piętrzenia - Variable depending on the congestion level - Variable selon le niveau de congestion														
L min =	zmienne w zależności od wys. piętrzenia - Variable depending on the congestion level - Variable selon le niveau de congestion														

Materiał *Material Matériau*

Rama *Frame Cadre*	1.4301	1.4571
Płyta *Plate Plaque*	1.4301	1.4571
Trzpień *Spindle Broche*	1.4104	na zapytanie: 1.4305, 1.4571 on request/sur demande: s.s. 304, s.s. 306
Uwagi *Comment* *Remarques*	samodzielnie rozpoznaje zanieczyszczenia blokujące przepływ, opcjonalnie z pływakiem pomocniczym *Self-recognition of constipation with optional auxiliary float* *Auto-reconnaissance de la constipation avec flotteur auxiliaire en option*	
Zabezpieczenie powierzchni *Coating* *Traitement de couche*	szkiełkowanie; każde inne zabezpieczenie powierzchni możliwe *glass bead blasted; -on request every coating is possible* *microbillé; toute autre finition sur demande*	
Materiał mocujący *Mounting parts* *Matérial de fixation*	w wykonaniu do zakołkowania na ścianie w zakresie dostawy *included in delivery for screw-on version* *compris dans la livraison pour modèle à goujonner*	

BAP Sp. z o.o.
95-015 Głowno, ul. Bielawska 3
http://www.bap.com.pl e-mail: biuro@bap.com.pl
tel.: (+48 42) 652-39-66, fax: (+48 42) 298-62-67

11.18 Regulator odpływu · Float controler · vanne-papillon

Dane do zamawiania/Wycięcia - Ordering Information / Openings - Donnés de commande / Évidementes

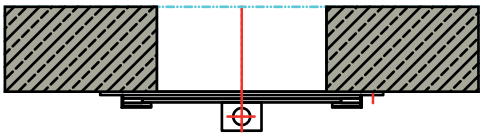

Wariant 1

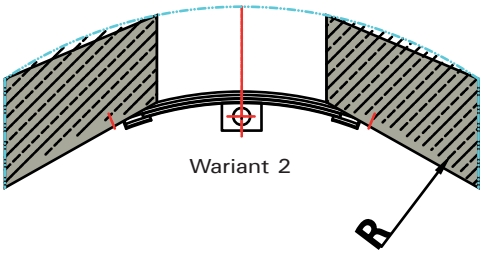

Wariant 2

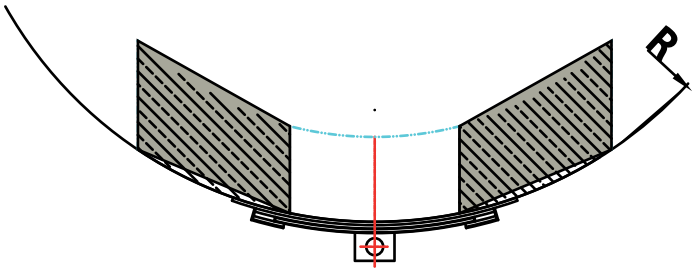

Wariant 3

Dane do zamawiania · *Ordering information · Données de commande*

Regulator odpływu BAP 11.	Wielkość DN = ... mm	Odpływ - pora sucha Qab = ...	
Float controler BAP 11.	*Nominal Diameter = ... mm*	*Dry weather flow Qab = ...*	
Vanne-papillon BAP 11.	*Taille = ... mm*	*Ecoulement par temps sec Qab = ...*	
Odpływ mierzony	max. poziom wody przed Regulatorem = ... m	Materiał	
Measurement flow	*max. butterly vaice holdback height = ... metres*	*Material*	
Ecoulement de dimensionnement	*hauteur de retenue maxi en amont = ... mètres*	*Matériau*	

11.18 Regulator odpływu · Float controler · vanne-papillon

11.18 RS

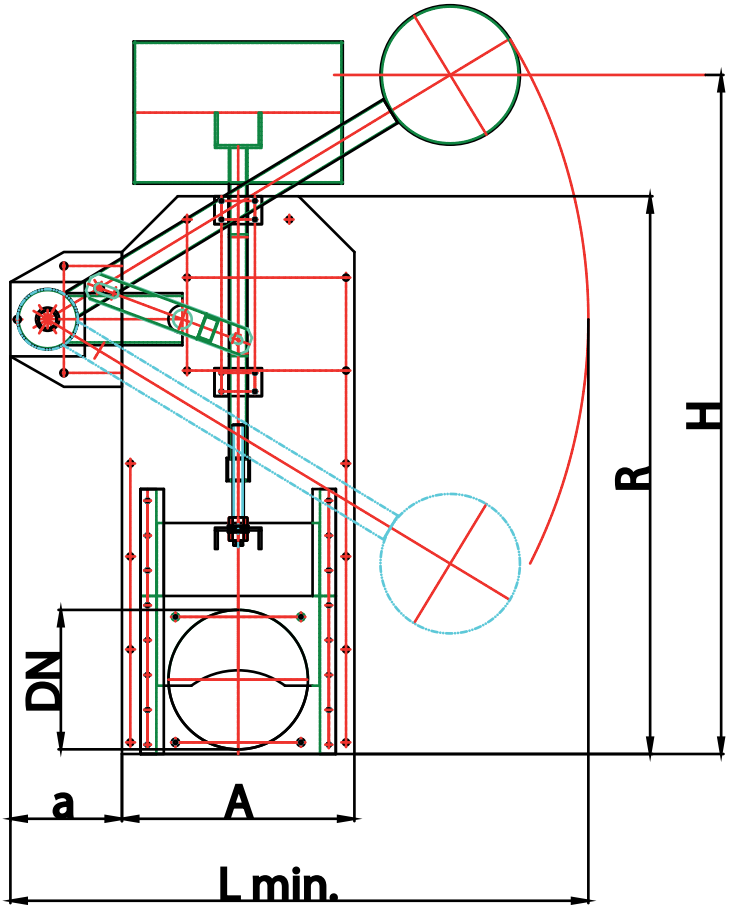

DN	100	150	200	250	300	350	400	450	500	600	700	800	900	1000	1200
A	335	335	375	425	475	525	575	625	810	910	1010	1110	1210	1310	1720
R	zmienne w zależności od wys. piętrzenia - Variable depending on the congestion level - Variable selon le niveau de congestion														
H =	zmienne w zależności od wys. piętrzenia - Variable depending on the congestion level - Variable selon le niveau de congestion														
L min =	zmienne w zależności od wys. piętrzenia - Variable depending on the congestion level - Variable selon le niveau de congestion														

Materiał *Material Matériau*

Rama *Frame Cadre*	1.4301	1.4571
Płyta *Plate Plaque*	1.4301	1.4571
Trzpień *Spindle Broche*	1.4104	na zapytanie: 1.4305, 1.4571 on request/sur demande: s.s. 304, s.s. 306
Uwagi *Comment* *Remarques*	samodzielnie rozpoznaje zanieczyszczenia blokujące przepływ, opcjonalnie z pływakiem pomocniczym *Self-recognition of constipation with optional auxiliary float* *Auto-reconnaissance de la constipation avec flotteur auxiliaire en option*	
Zabezpieczenie powierzchni *Coating* *Traitement de couche*	szkiełkowanie; każde inne zabezpieczenie powierzchni możliwe *glass bead blasted; -on request every coating is possible* *microbillé; toute autre finition sur demande*	
Materiał mocujący *Mounting parts* *Matérial de fixation*	w wykonaniu do zakołkowania na ścianie w zakresie dostawy *included in delivery for screw-on version* *compris dans la livraison pour modèle à goujonner*	

BAP Sp. z o.o.
95-015 Głowno, ul. Bielawska 3
http://www.bap.com.pl e-mail: biuro@bap.com.pl
tel.: (+48 42) 652-39-66, fax: (+48 42) 298-62-67

11.18 Regulator odpływu · Float controler · vanne-papillon

Dane do zamawiania/Wycięcia - Ordering Information / Openings - Donnés de commande / Évidementes

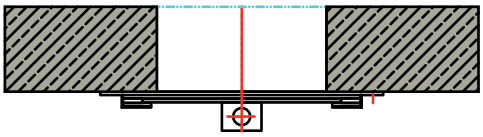

Wariant 1

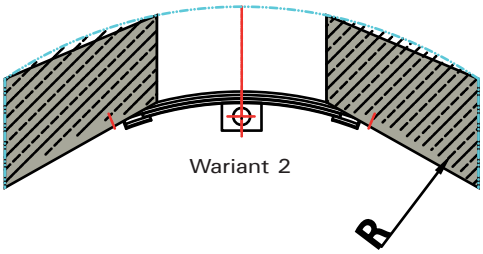

Wariant 2

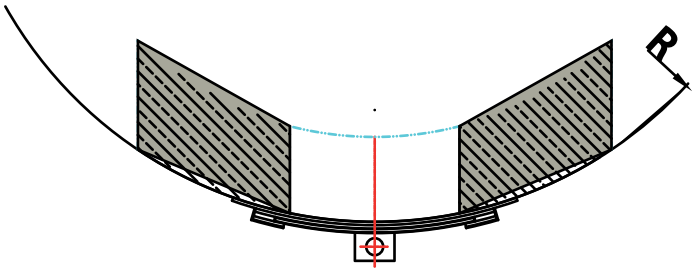

Wariant 3

Dane do zamawiania · *Ordering information · Données de commande*

Regulator odpływu BAP 11.	Wielkość DN = ... mm	Odpływ - pora sucha Qab = ...	
Float controler BAP 11.	*Nominal Diameter = ... mm*	*Dry weather flow Qab = ...*	
Vanne-papillon BAP 11.	*Taille = ... mm*	*Ecoulement par temps sec Qab = ...*	
Odpływ mierzony	max. poziom wody przed Regulatorem = ... m		Materiał .....
Measurement flow	*max. butterly vaice holdback height = ... metres*		*Material* .....
Ecoulement de dimensionnement	*hauteur de retenue maxi en amont = ... mètres*		*Matériau* .....

11.18 Regulator odpływu · Float controler · vanne-papillon

11.18 LS

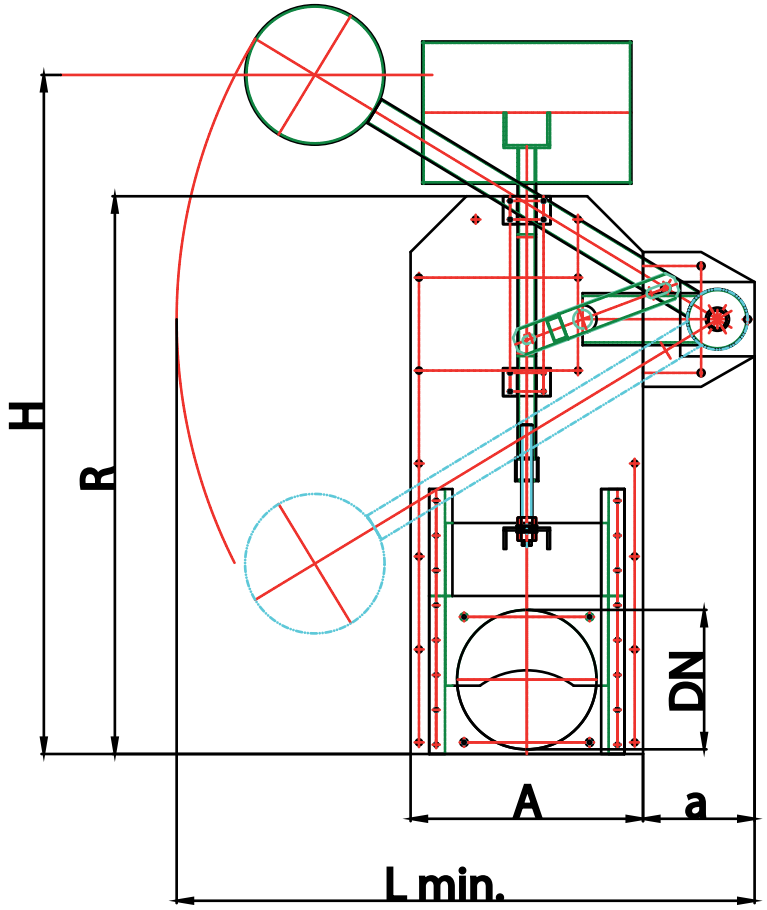

DN	100	150	200	250	300	350	400	450	500	600	700	800	900	1000	1200
A	335	335	375	425	475	525	575	625	810	910	1010	1110	1210	1310	1720
R	zmienne w zależności od wys. piętrzenia - Variable depending on the congestion level - Variable selon le niveau de congestion														
H =	zmienne w zależności od wys. piętrzenia - Variable depending on the congestion level - Variable selon le niveau de congestion														
L min =	zmienne w zależności od wys. piętrzenia - Variable depending on the congestion level - Variable selon le niveau de congestion														

Materiał *Material Matériau*

Rama *Frame Cadre*	1.4301	1.4571
Płyta *Plate Plaque*	1.4301	1.4571
Trzpień *Spindle Broche*	1.4104	na zapytanie: 1.4305, 1.4571 on request/sur demande: s.s. 304, s.s. 306
Uwagi *Comment* *Remarques*	samodzielnie rozpoznaje zanieczyszczenia blokujące przepływ, opcjonalnie z pływakiem pomocniczym *Self-recognition of constipation with optional auxiliary float* *Auto-reconnaissance de la constipation avec flotteur auxiliaire en option*	
Zabezpieczenie powierzchni *Coating* *Traitement de couche*	szkiełkowanie; każde inne zabezpieczenie powierzchni możliwe *glass bead blasted; -on request every coating is possible* *microbillé; toute autre finition sur demande*	
Materiał mocujący *Mounting parts* *Matérial de fixation*	w wykonaniu do zakołkowania na ścianie w zakresie dostawy *included in delivery for screw-on version* *compris dans la livraison pour modèle à goujonner*	

11.18 Regulator odpływu · Float controler · vanne-papillon

Dane do zamawiania/Wycięcia - Ordering Information / Openings - Donnés de commande / Évidementes

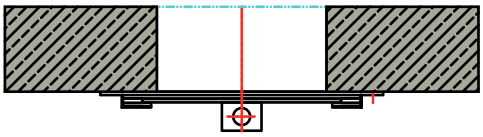

Wariant 1

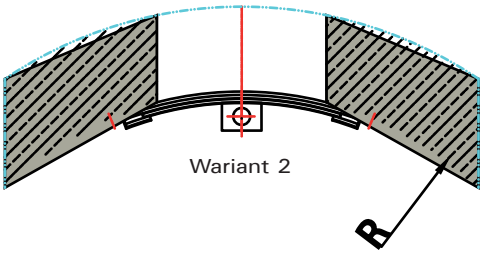

Wariant 2

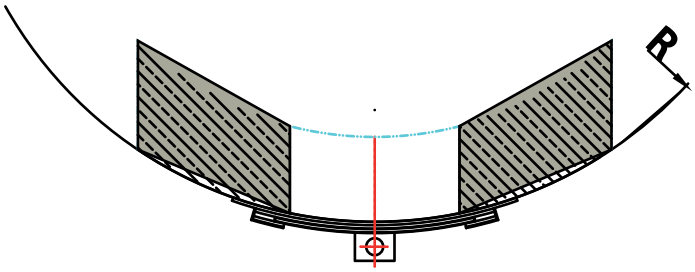

Wariant 3

Dane do zamawiania · *Ordering information · Données de commande*

Regulator odpływu BAP 11.	Wielkość DN = ... mm	Odpływ - pora sucha Qab = ...	
Float controler BAP 11.	*Nominal Diameter = ... mm*	*Dry weather flow Qab = ...*	
Vanne-papillon BAP 11.	*Taille = ... mm*	*Ecoulement par temps sec Qab = ...*	
Odpływ mierzony	max. poziom wody przed Regulatorem = ... m	Materiał	.....
Measurement flow	*max. butterly vaice holdback height = ... metres*	*Material*	.....
Ecoulement de dimensionnement	*hauteur de retenue maxi en amont = ... mètres*	*Matériau*	.....

BAP Sp. z o.o.
95-015 Głowno, ul. Bielawska 3
http://www.bap.com.pl e-mail: biuro@bap.com.pl
tel.: (+48 42) 652-39-66, fax: (+48 42) 298-62-67

11.40 / 11.50 Regulator odpływu wirowy - Flow Curve - courbe de débit

Techniczne objaśnienia - Technical explantion - Explicationes techniques

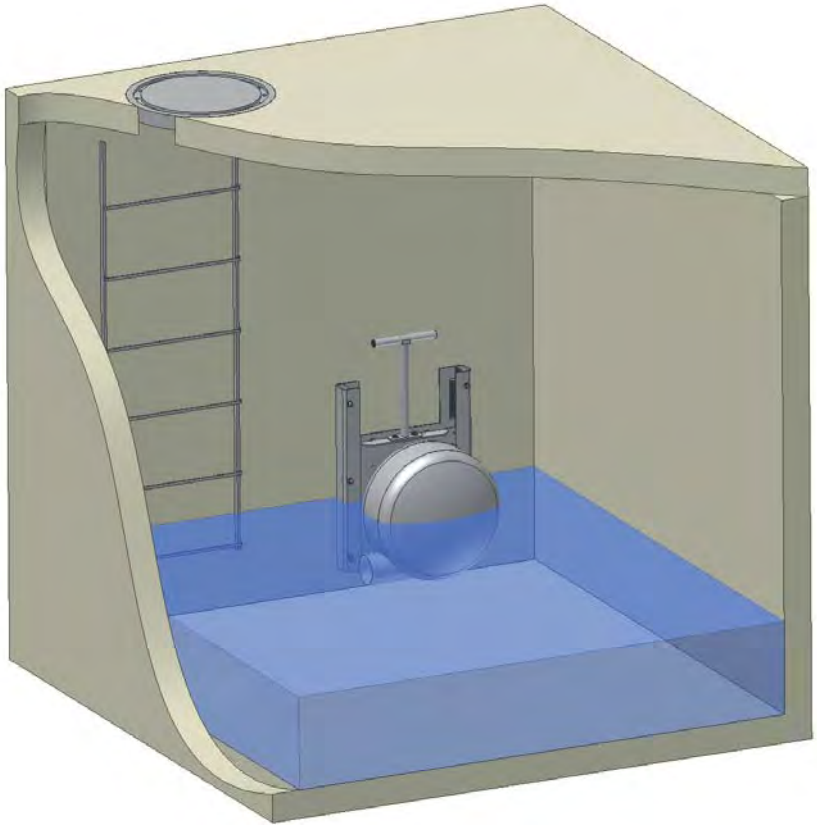

BAP Regulator odpływu wirowy jest wirowym regulatorem dławiącym z dużym przekrojem czynnym. Pracuje bez udziału części ruchomych i zapewnia dokładność /-5% założonego przepływu. BAP Regulator odpływu wirowy sprawdza się szczególnie dla niskich i średnich stanów słupa wody. Występują różne warianty wykonania, jako „mokry“ lub „pół suchy“. BAP Regulator odpływu wirowy wykonywany jest ze stali nierdzewnej.

BAP flow curves are eddy throttle organs with large free cross section. It works without mechnically moving parts and provide high control accuracy of + / - 5%. BAP flow curves are particulary suitable for the regulation with low to middle impounding heads. BAP flow curves are avaiable in different variants as wet or dry installed regulation organ.
BAP flow curves are made of stainless steel.

Les courbes sont BAP organes vortex d'étranglement avec une grande aire ouverte. Ils travaillent sans pièces mécaniques en mouvement et offrent une précision de contrôle élevé de + / - 5%. Courbes de débit BAP sont particulièrement adaptés pour le contrôle faible à modéré hauteurs d'inondation. Il existe plusieurs variantes, comme un corps de papillon sec-humide ou semi-positionné. Courbes de débit BAP sont en acier inoxydable.

BAP Sp. z o.o.
95-015 Głowno, ul. Bielawska 3
http://www.bap.com.pl e-mail: biuro@bap.com.pl
tel.: (+48 42) 652-39-66, fax: (+48 42) 298-62-67

11.40 / 11.50 Regulator odpływu wirowy - Flow Curve - courbe de débit

Techniczne objaśnienia - Technical explantion - Explicationes techniques

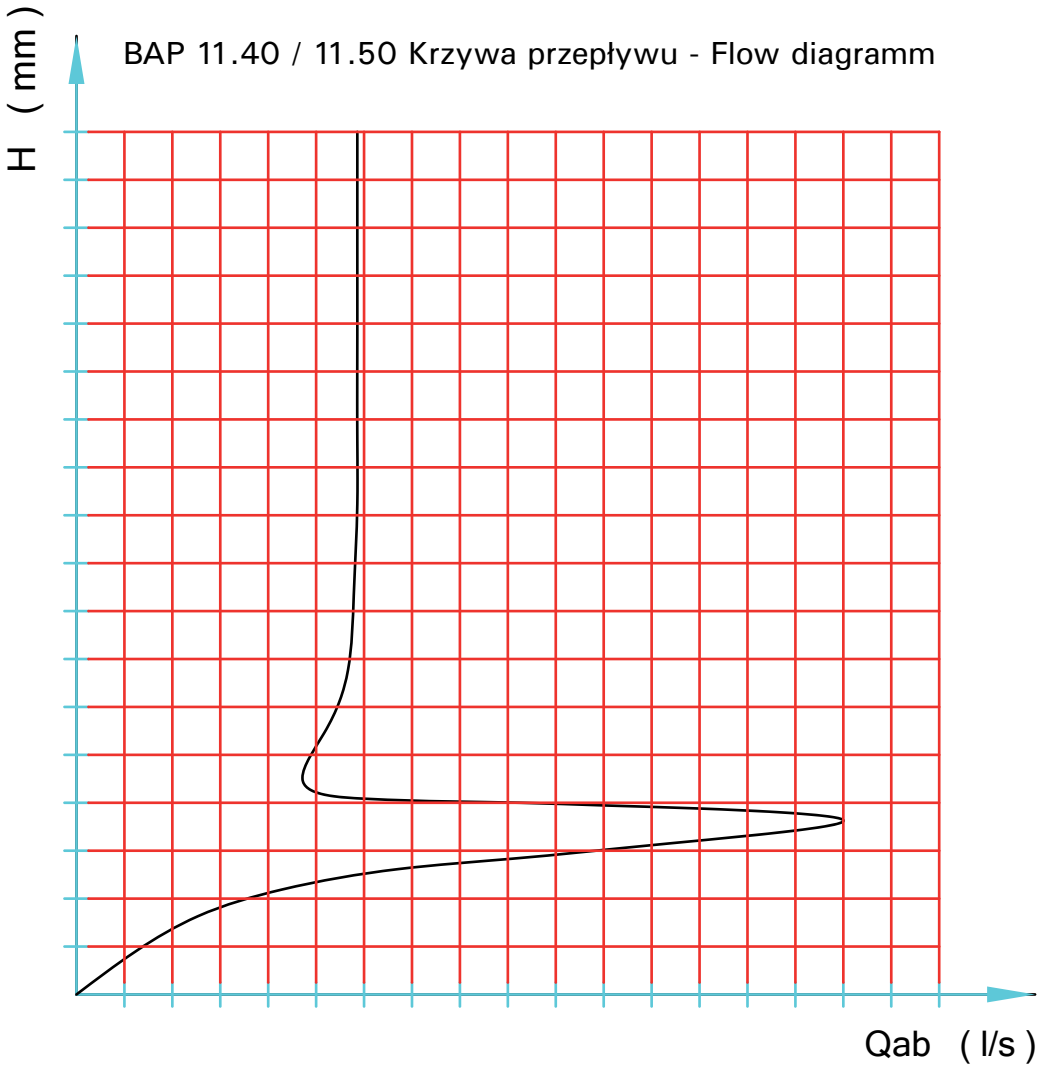

Dane do zamawiania · *Ordering information · Données de commande*

Regulator odpływu BAP 11.	Wielkość = ... mm	Odpływ - pora sucha Qab = ...	
Flow Curve BAP 11.	*Nominal Diameter = ... mm*	*Dry weather flow Qab = ...*	
Courbe de débit BAP 11.	*Taille = ... mm*	*Ecoulement par temps sec Qab = ...*	
Odpływ mierzony	max. poziom wody przed Regulatorem = ... m	Materiał	
Measurement flow	*max. butterly vaice holdback height = ... metres*	*Material*	
Ecoulement de dimensionnement	*hauteur de retenue maxi en amont = ... mètres*	*Matériau*	

BAP Sp. z o.o.
95-015 Głowno, ul. Bielawska 3
http://www.bap.com.pl e-mail: biuro@bap.com.pl
tel.: (+48 42) 652-39-66, fax: (+48 42) 298-62-67

11.40 / 11.50 Regulator odpływu wirowy - Flow Curve - courbe de débit

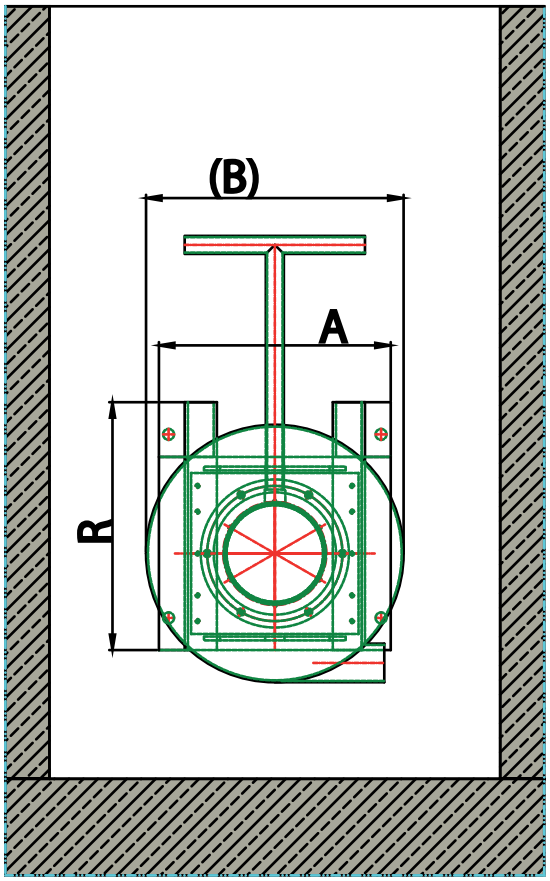

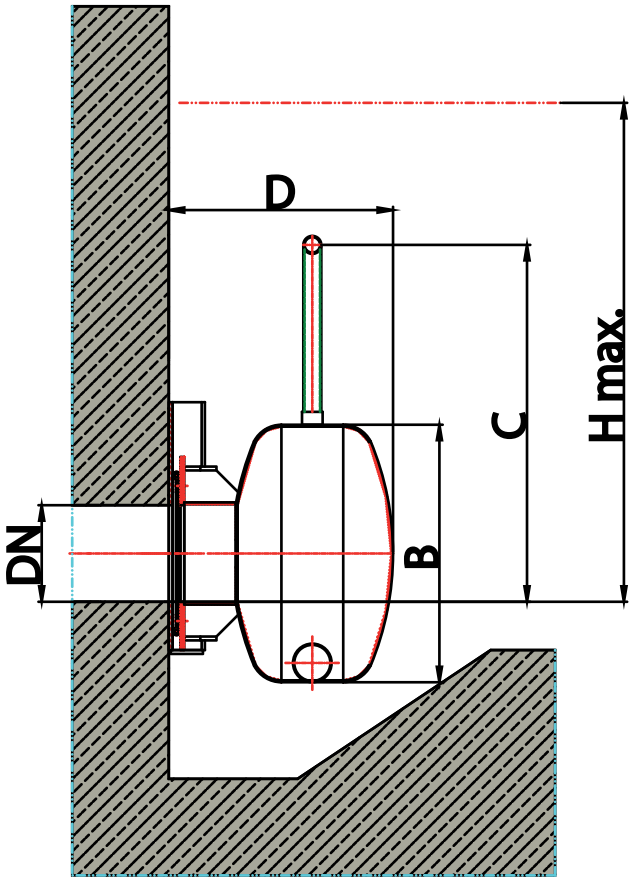

DN	100	150	200	250	300	350	400	450	500	600	700	800	900	1000	1200
A	335	335	375	425	475	525	575	625	810	910	1010	1110	1210	1310	1720
R	300	385	470	555	640	730	810	900	1100	1275	1450	1625	1800	1900	2700
B; C; D	zmienne w zależności od wys. piętrzenia - Variable depending on the congestion level - Variable selon le niveau de congestion														

Materiał *Material Matériau*

Rama *Frame Cadre*	1.4301	1.4571
Płyta *Plate Plaque*	1.4301	1.4571
Trzpień *Spindle Broche*	1.4104	na zapytanie: 1.4305, 1.4571 on request/sur demande: s.s. 304, s.s. 306
Uwagi *Comment* *Remarques*	samodzielnie rozpoznaje zanieczyszczenia blokujące przepływ, opcjonalnie z pływakiem pomocniczym *Self-recognition of constipation with optional auxiliary float* *Auto-reconnaissance de la constipation avec flotteur auxiliaire en option*	
Zabezpieczenie powierzchni *Coating* *Traitement de couche*	szkiełkowanie; każde inne zabezpieczenie powierzchni możliwe *glass bead blasted; -on request every coating is possible* *microbillé; toute autre finition sur demande*	
Materiał mocujący *Mounting parts* *Matérial de fixation*	w wykonaniu do zakołkowania na ścianie w zakresie dostawy *included in delivery for screw-on version* *compris dans la livraison pour modèle à goujonner*	

BAP Sp. z o.o.
95-015 Głowno, ul. Bielawska 3
http://www.bap.com.pl e-mail: biuro@bap.com.pl
tel.: (+48 42) 652-39-66, fax: (+48 42) 298-62-67

11.40 / 11.50 Regulator odpływu wirowy - Flow Curve - courbe de débit

Dane do zamawiania/Wycięcia - Ordering Information / Openings - Donnés de commande / Évidementes

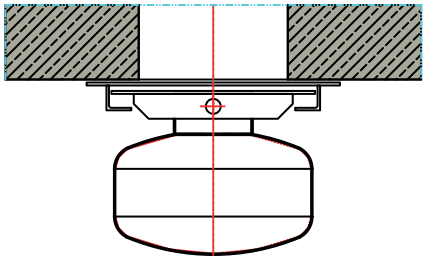

Wariant 1

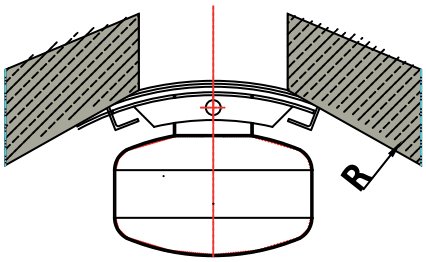

Wariant 2

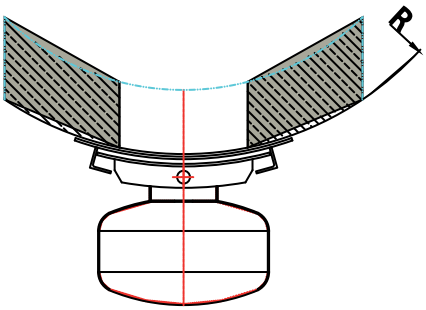

Wariant 3

Dane do zamawiania · *Ordering information · Données de commande*

Regulator odpływu BAP 11.	Wielkość = ... mm	Odpływ - pora sucha Qab = ...	
Flow Curve BAP 11.	*Nominal Diameter = ... mm*	*Dry weather flow Qab = ...*	
Courbe de débit BAP 11.	*Taille = ... mm*	*Ecoulement par temps sec Qab = ...*	
Odpływ mierzony	max. poziom wody przed Regulatorem = ... m	Materiał	.....
Measurement flow	*max. butterly vaice holdback height = ... metres*	*Material*	.....
Ecoulement de dimensionnement	*hauteur de retenue maxi en amont = ... mètres*	*Matériau*	.....